ՀԱՆԳՈՒՅՑ 4

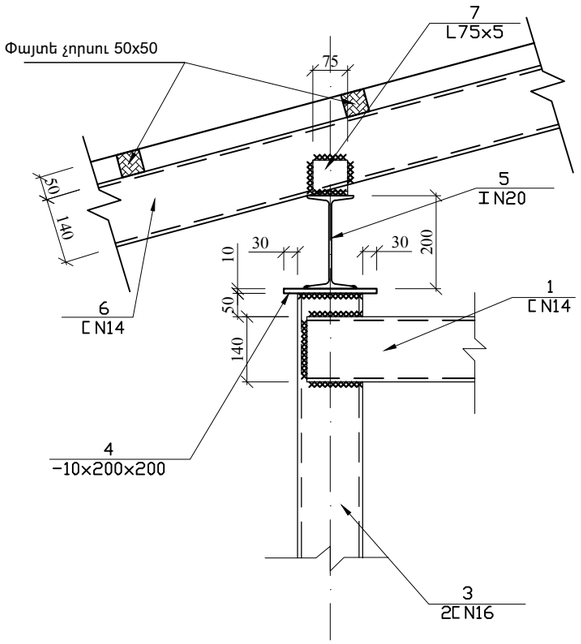

ՀԱՆԳՈՒՅՑ 6

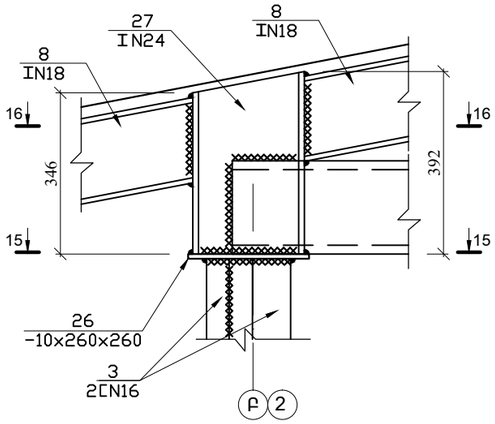

13 - 13

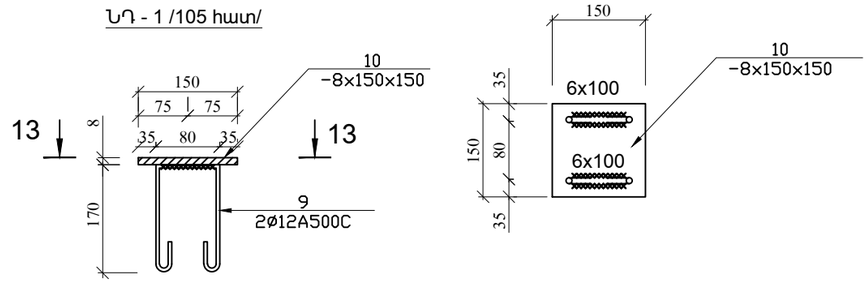

15 - 15

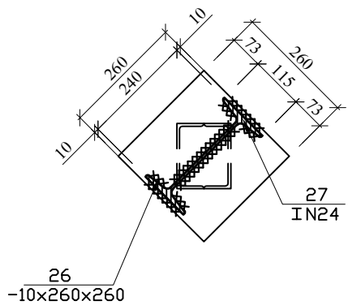

14 - 14

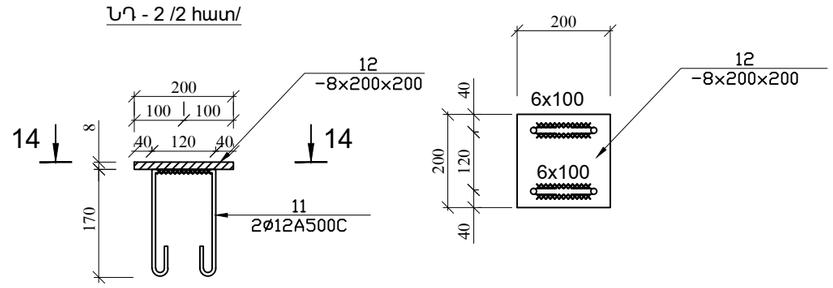

ՀԱՆԳՈՒՅՑ 5

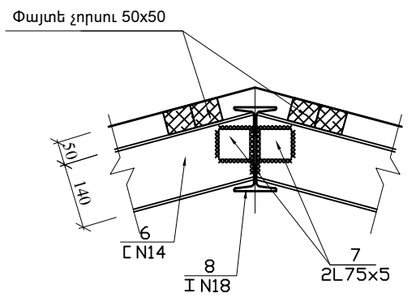

16 - 16

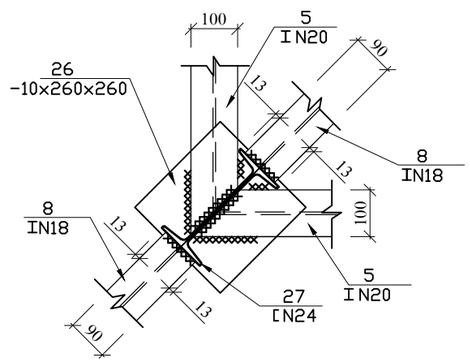

Ծանոթություն

ԷԼԵԿՏՐՈԵՌԱԿՑՎՈՂ ԿԱՐԵՐԸ
ԿԱՏԱՐԵԼ Ն-46 (Լ[ԵՍ 9467-75)
ՄԱԿԿԻՇԻ ԷԼԵԿՏՐՈԴՆԵՐՈՎ

ՆՆԲ պետ	Ա. Պետրոսյան		ԵՔ-ՊԸԱՇՀԲ-11/12-1			
Ն.Գ.Ի.	Ռ. Իսագուլյան		Երևան Մալաթիա-Սեբաստիա վարչական շրջանի վարչական 2-րդ մասնաշենքի հարթ տանիքի վերակառուցումը թեք լանջավոր տանիքի			
			Հանգույցներ 4…6	Փուլ	Թերթ	Թերթեր
				ԱՆ	14	15
			Կոնստրուկցիա	«Դի-Ար-Գե Շին» ՍՊԸ		